Art. 8E123***

Valvola a sfera 3 vie deviatore, ricavata da massello, 2 guarnizioni in P.T.F.E vergine, lucida, acciaio inox AISI 316, filettata ISO 228 F/F/F, sfera forata a "L", con attuatore elettrico serie 85.

Deviator 3 way ball valve, from ingot, 2 P.T.F.E seals, AISI 316, polished, ISO 228 F/F/F threaded, "L" port, with electric actuator series 85.

PN	40	40	40	40	40	25	25	25	25	16	16
DN - A	1/4"	3/8"	1/2"	3/4"	1"	1"1/4	1"1/2	2"	2"1/2	3"	4"
C	188	188	191	245	249	297	304	307	317	348	363
D	123	123	123	157	157	185	185	185	185	211	211
E	164	164	164	191	191	215	215	215	215	237	237
F	43	43	43	61	61	68	68	68	68	84	84
G	121	121	121	130	130	147	147	147	147	153	153
H	72	72	82	92	102	118	134	144	160	200	240
I	36	36	41	46	51	59	67	72	80	100	120
ACT.	VB 015	VB 015	VB 015	VB 030*	VB 030*	VB 060	VB 060	VB 060*	VB 060*	VB 110	VB 110

* VERSIONE SPECIALE - SPECIAL VERSION

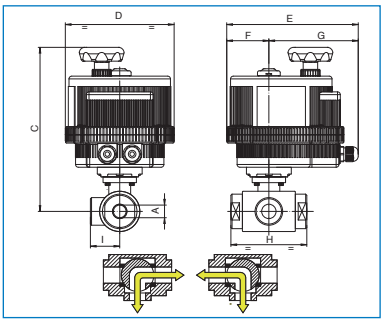

***	CODICE TENSIONE PER ORDINAZIONE VOLTAGE SUPPLY ORDER CODE	
12V AC/DC	24V AC/DC	100-240V AC
+ 001	+ 002	+ 004

ELECTRIC WIRING VB015 100-240V 50/60Hz

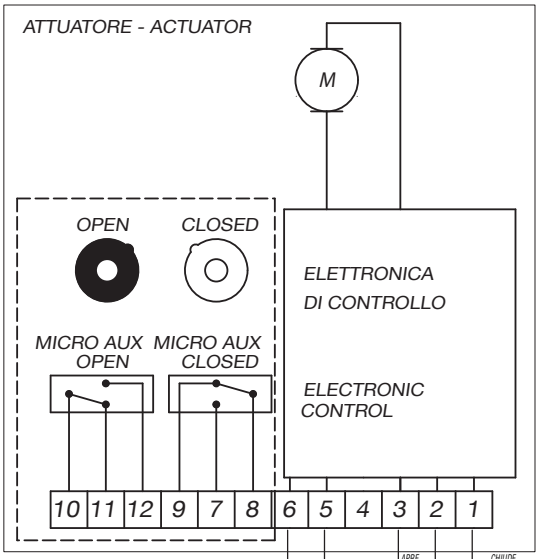

STATO DEI MICRO AUSILIARI
IN CONDIZIONI DI VALVOLA
APERTA.

MICRO AUX WITH VALVE
IN OPEN POSITION

COMANDO STATICO OPTOISOLATO DA PLC
STATIC IMPULSE DRIVE OPTOISOLATED BY PLC

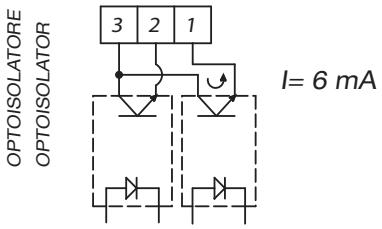

ELECTRIC WIRING VB015 12V-24V AC/DC 50/60 HZ

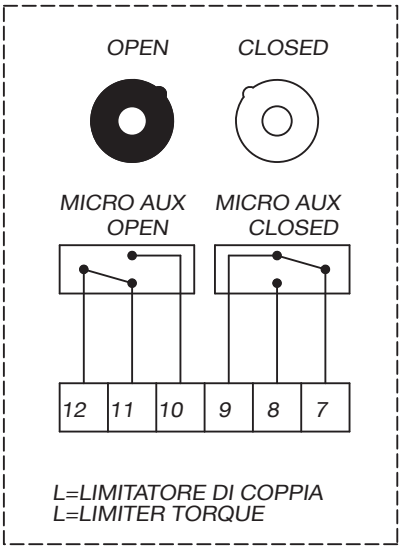

STATO DEI MICRO AUSILIARI
IN CONDIZIONI DI VALVOLA
APERTA.

MICRO AUX WITH VALVE
IN OPEN POSITION

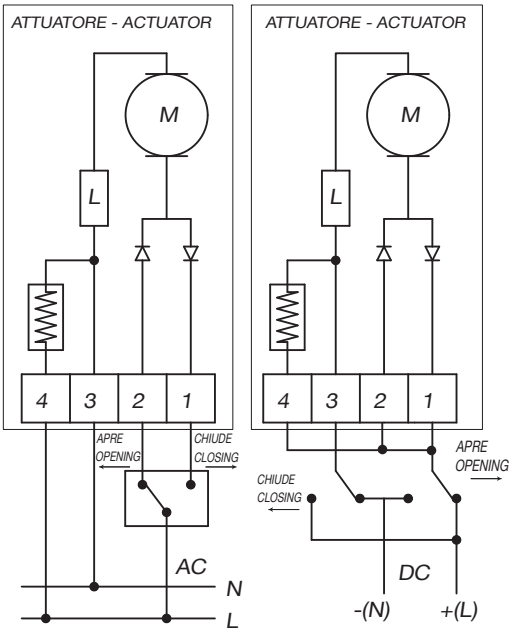

ELECTRIC WIRING FROM VB030 TO VB350 12V AC/DC 50/60 Hz, 24V AC/DC 50/60 Hz, 100-240V AC 50/60 Hz

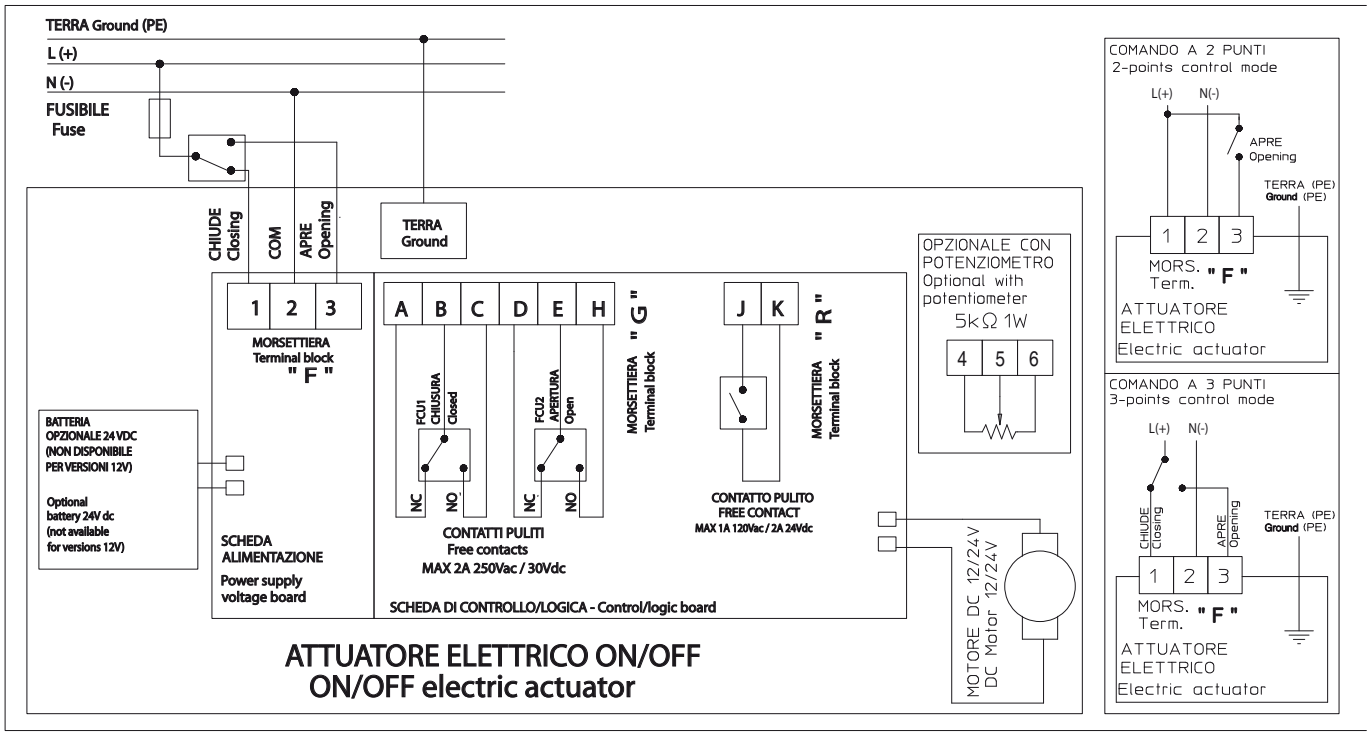
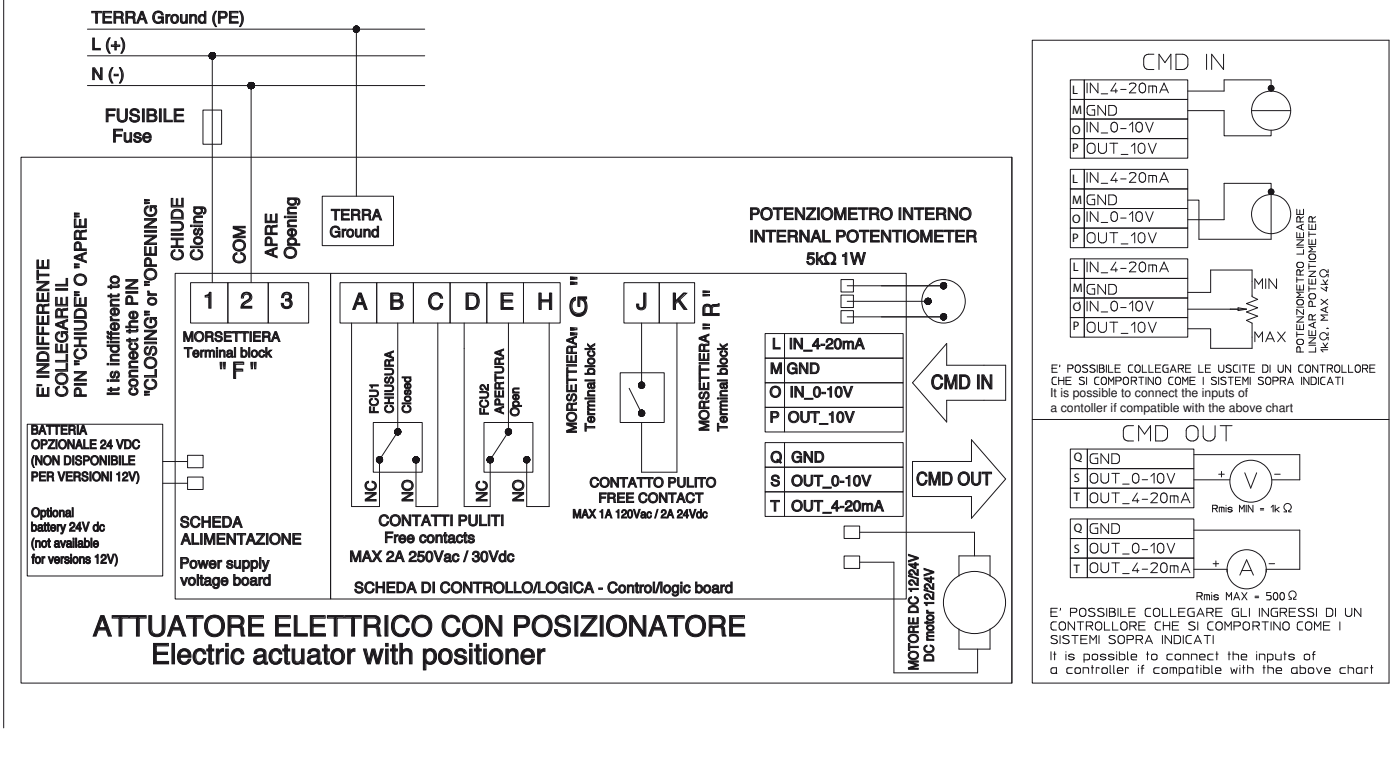
ELECTRIC WIRING WITH POSITIONER FROM VB030 TO VB350 12V AC/DC 50/60 Hz, 24V AC/DC 50/60 Hz, 100-240V AC 50/60 Hz